Схема коммутации базового оборудования УУРиО-ЮПТП

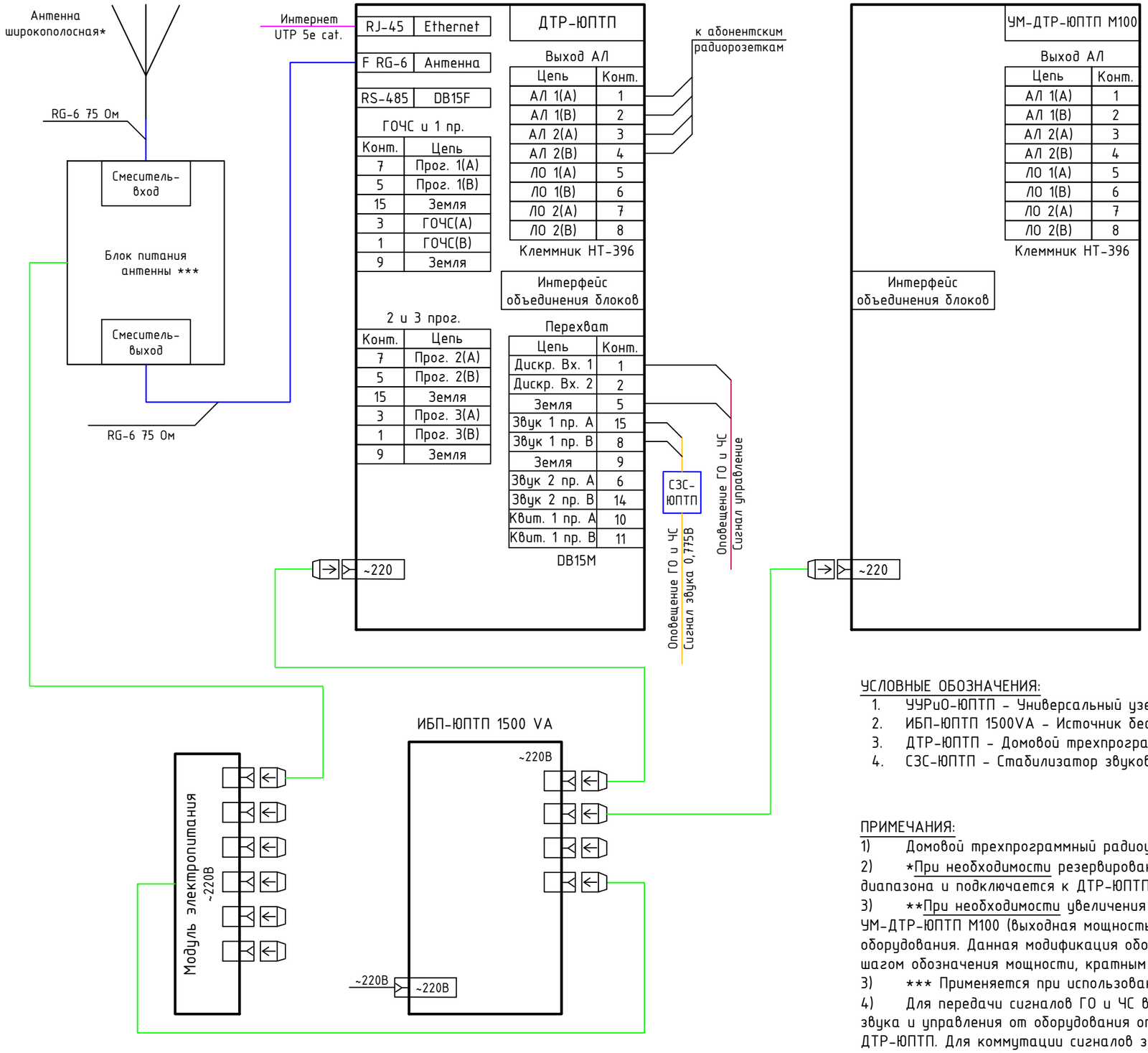

УСЛОВНЫЕ ОБОЗНАЧЕНИЯ:

1. УУРиО-ЮПТП – Универсальный узел радиофикации и оповещения;
2. ИБП-ЮПТП 1500VA – Источник бесперебойного питания 1500 VA;
3. ДТР-ЮПТП – Домовой трехпрограммный радиоузел с модулем FM-приемника;
4. СЗС-ЮПТП – Стабилизатор звукового сигнала.

ПРИМЕЧАНИЯ:

1) Домовой трехпрограммный радиоузел (ДТР-ЮПТП) имеет выходную мощность 100 Вт;

2) *При необходимости резервирования сигнала радиовещания устанавливается антенна FM-УКВ диапазона и подключается к ДТР-ЮПТП со встроенным FM-УКВ приемником;

3) **При необходимости увеличения выходной мощности применяется усилитель мощности УМ-ДТР-ЮПТП М100 (выходная мощность 100 Вт), который устанавливается в шкаф базового оборудования. Данная модификация оборудования обозначается УУРиО-ЮПТП М200 с последующим шагом обозначения мощности, кратным 100;

3) *** Применяется при использовании активной широкополосной антенны;

4) Для передачи сигналов ГО и ЧС в систему радиофикации, необходимо скоммутировать сигналы звука и управления от оборудования оповещения и сопряжения с системой перехвата ГОЧС в блоке ДТР-ЮПТП. Для коммутации сигналов звука необходимо использовать стабилизатор звукового сигнала (СЗС-ЮПТП) для устойчивого входного напряжения 0,775В.